BARRIÈRE PROVINCE

CARACTÉRISTIQUES TECHNIQUES

> Deux longueurs : 1072 et 1572 mm
> Hauteur hors tout (hors pommeau) : 1180 mm
> Poteaux en acier Ø 76 mm, épaisseur 3 mm
> Trois cadres, type "Croix de St André" standard :
- cadre simple croix 25 x 25 mm avec rondelle centrale Ø 89 mm
- cadre simple croix 25 x 25 mm avec 2 rosaces
- cadre simple croix 25 x 15 mm avec grillage
> Lisses horizontales 30 x 30 mm
> Cinq pommeaux au choix : City, Agora, Boule, Forum ou Inox

RECOMMANDATIONS DE POSE

> Pose par scellement direct

OPTIONS

> Existe en version à pommeaux contrastés
> Kit d'amovibilité Serrubloc® pour barrières de ville composé de deux fourreaux d'amovibilité dont l'un est verrouillable par clé triangle. Auto-drainants : se posent à fond de fouilles. Réf. 203404
> Pose sur platines

SCHÉMA

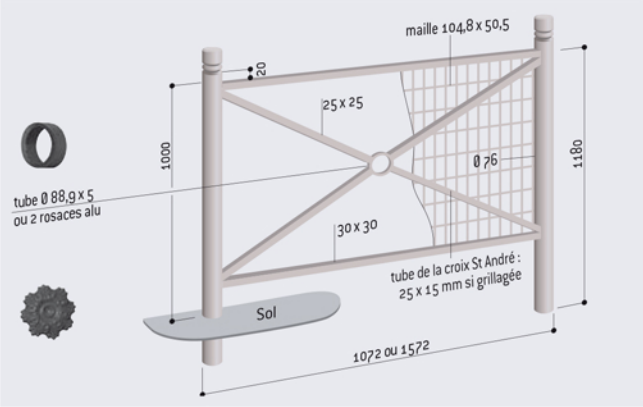

RÉFÉRENCES

	City	Agora	Boule	Forum	Inox
Lg 1072 mm - Simple croix	206061	206057	206066	206055	206054
Lg 1572 mm - Simple croix	206161	206157	206166	206149	206154
Lg 1072 mm - Rosace	206067	206058	206068	206045	206046
Lg 1572 mm - Rosace	206167	206158	206168	206156	206146
Lg 1072 mm - Grillagée	206079	206059	206070	206091	206074
Lg 1572 mm - Grillagée	206179	206159	206170	206191	206174

FINITION PEINTURE

> Peint sur zinc selon nos coloris

RAL 3020 · RAL 3004 · RAL 5010 · RAL 6005 · RAL 8017

RAL 7044 · RAL 9010 · RAL 9005 · Gris PROCITY® · Aspect Corten

Version à pommeaux contrastés

Kit d'amovibilité Serrubloc®
Réf. 203404

Tél : 01 64 41 66 93 • Fax : 01 64 41 18 27 • E-mail : contact@decaudin.fr
Parc d'Activité Savigny-Cesson secteur 1 • 8 rue Elsa Triolet • 77176 SAVIGNY-LE-TEMPLE