BARRIÈRE LOSANGE

CARACTÉRISTIQUES TECHNIQUES

> Deux longueurs : 1000 ou 1500 mm
> Hauteur hors tout : 1200 mm
> Hauteur hors sol : 1020 mm
> Poteaux en tubes acier 50 x 50 mm
> Lisses horizontales 40 x 27 mm

Réf. 206203

RECOMMANDATIONS DE POSE

> Pose par scellement direct

OPTIONS

> Kit d'amovibilité Serrubloc® pour barrières de ville composé de deux fourreaux d'amovibilité, dont l'un est verrouillable par clé triangle. Auto-drainants : se posent à fond de fouilles. Réf. 203403
> Pose sur platines

Réf. 206072

RÉFÉRENCES

Longueur 1000 mm	206072
Longueur 1500 mm	206203

SCHÉMA

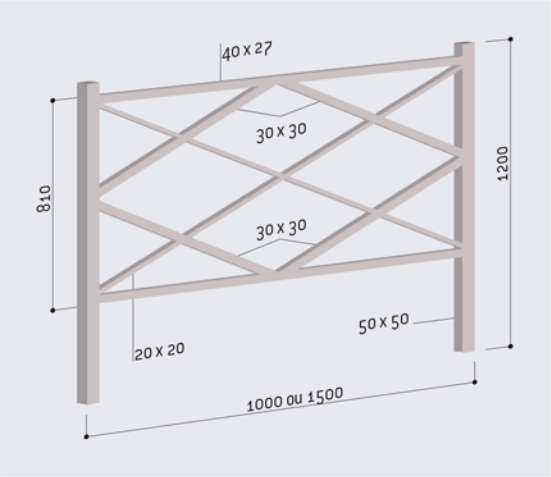

Kit d'amovibilité Serrubloc® Réf. 203403

FINITION PEINTURE

> Peint sur zinc selon nos coloris

RAL 3020 · RAL 3004 · RAL 5010 · RAL 6005 · RAL 8017

RAL 7044 · RAL 9010 · RAL 9005 · Gris PROCITY® · Aspect Corten

Tél : 01 64 41 66 93 • Fax : 01 64 41 18 27 • E-mail : contact@decaudin.fr
Parc d'Activité Savigny-Cesson secteur 1 • 8 rue Elsa Triolet • 77176 SAVIGNY-LE-TEMPLE